Malé šnekové prevodové motory SG a DC motorom 24V

Teleso: Hliník, utesnený proti presakovaniu maziva a chránený proti prachu. Môže byť montované v akejkoľvek pozícii.
Výstupný hriadeľ: voliteľný, na jednej alebo druhej strane.
Ozubenie: Šnekové koleso vyrobené zo špeciálneho bronzu, šnek vyrobený z ocele, kalený a brúsený.
Ložisko: Motor a prevodovka s valčekovým ložiskom.
Mazanie: Bezúdržbové mazanie tukom.
Motor: Kartáčové DC motory 24 V.
Nominálna rýchlosť motora 3,000 min^{-1}, s relatívne konštantnou rýchlosťou. Voľné konce napájania. Smer otáčania môžete zmeniť výmenou polarity napájania.
Trieda ochrany IP 40. Trieda izolácie B. Prevádzkový mód S1.

Informácie potrebné na objednanie: napr.: Typ, výkon, strana výstupu, výstupná rýhlosť, Produkt č. ,

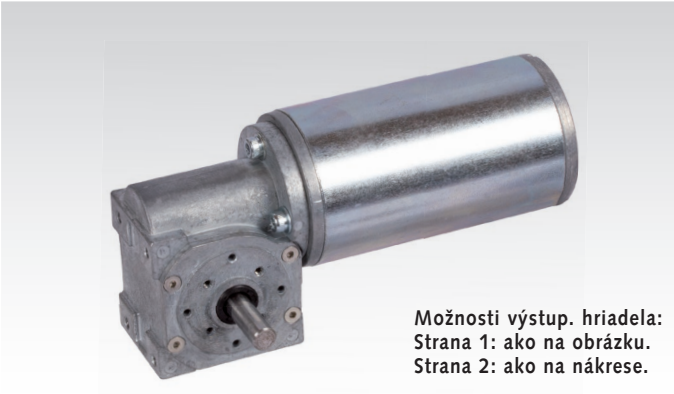

Možnosti výstup. hriadela:
Strana 1: ako na obrázku.
Strana 2: ako na nákrese.

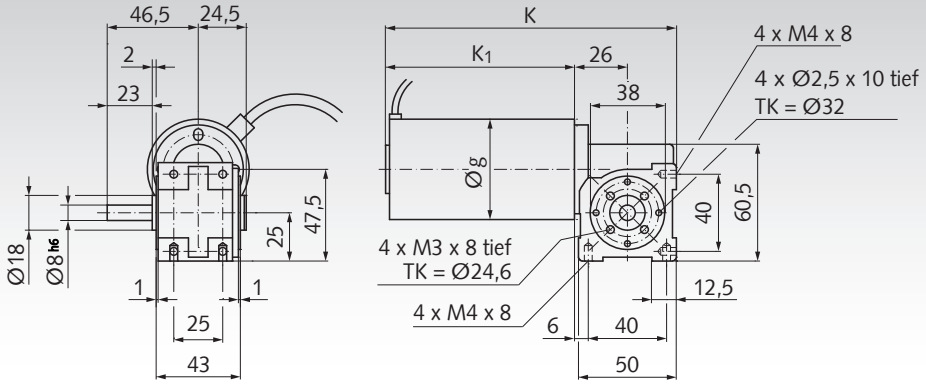

Možnosti výstup. hriadela:
Strana 1: ako na obrázku.
Strana 2: ako na nákrese.

Ostatné rozmery

Výkon Watt	g mm	k mm	k_1 mm
28	42	149	98
56	50	180	129

Rozmery bez uvedenia tolerancie sú nezávezné!

Prípustné zaťaženie ložiska výstup. hriadela: radiálne 40 N, axiálne 40 N

Motor 28 Watt, 3000 min^{-1}, cca. 1.9 A pri 24 Volt

Produkt č. Výstupná Strana 1	**Produkt č. Výstupná Strana 2**	Výstupná rýchlosť min^{-1}	Pomer i =	Krútiaci moment efektívny Nm	Krútiaci moment max. prípustný* Nm	Hmotnosť kg
430 491 01	**430 492 01**	44	68 : 1	2,1	4,1	1,0
430 491 02	**430 492 02**	75	40 : 1	1,2	4,7	1,0
430 491 03	**430 492 03**	100	30 : 1	1,0	4,3	1,0
430 491 04	**430 492 04**	143	21 : 1	0,9	4,1	1,0
430 491 05	**430 492 05**	200	15 : 1	0,7	4,3	1,0
430 491 06	**430 492 06**	286	10,5 : 1	0,6	4,1	1,0
430 491 07	**430 492 07**	429	7 : 1	0,4	4,3	1,0
430 491 08	**430 492 08**	1000	3 : 1	0,2	2,6	1,0

* Max. krútiaci moment na výstupnom hriadeli nesmie byť prekročený pri spustení..

Motor 56 Watt, 3000 min^{-1}, cca. 3.4 A pri 24 Volt

Produkt č. Výstupná Strana 1	**Produkt č. Výstupná Strana 2**	Výstupná rýchlosť min^{-1}	Pomer i =	Krútiaci moment efektívny Nm	Krútiaci moment max. prípustný* Nm	Hmotnosť kg
430 491 09	**430 492 09**	44	68 : 1	4,1	4,1	1,5
430 491 10	**430 492 10**	75	40 : 1	2,4	4,7	1,5
430 491 11	**430 492 11**	100	30 : 1	2,1	4,3	1,5
430 491 12	**430 492 12**	143	21 : 1	1,7	4,1	1,5
430 491 13	**430 492 13**	200	15 : 1	1,5	4,3	1,5
430 491 14	**430 492 14**	286	10,5 : 1	1,2	4,1	1,5
430 491 15	**430 492 15**	429	7 : 1	0,9	4,3	1,5
430 491 16	**430 492 16**	1000	3 : 1	0,4	2,6	1,5

* Max. krútiaci moment na výstupnom hriadeli nesmie byť prekročený pri spustení.