Šnekové prevodovky KES 15

Uhlové pohony s dutým výstupným hriadeľom pre vysoké krútiace momenty pri veľmi nízkych rozmeroch. Vhodné v širokej rade aplikácii. Osová vzdialenosť 15 mm, v 5 pomeroch.

Kryt: hliník, anodizovaný. Utesnené proti úniku maziva, chránené proti prachu. Montáž je možná v akejkoľvej pozícii. Pri nepretržitej prevádzke sa neodporúča šnekový hriadeľ vo vertikálnej pozícii.
Ozubenie: Šnek z ocele, koleso zo špeciálnej mosadze.
Ložisko: Guľové ložiská s gumovým tesnením RS.
Mazanie: Bezúdržbové tukové mazanie.
Uhlová vôľa: 1°+/-0,5°. **Prevádzková doba:** 20% pri 5 min.
Životnosť: 1,000 hodín pri max. výkone pri rýchlosti 500 min^{-1} a pevádzkovej dobe 20% a +20°C.
Prípustná prevádzková teplota: -20° až +60°C.

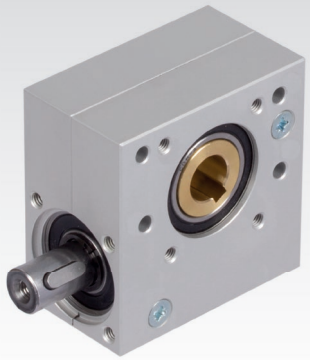

Informácie potrebné na objednane: napr.: Produkt č. 410 015 12 Šnekova prevodovka KES 15 A pomer 12:1

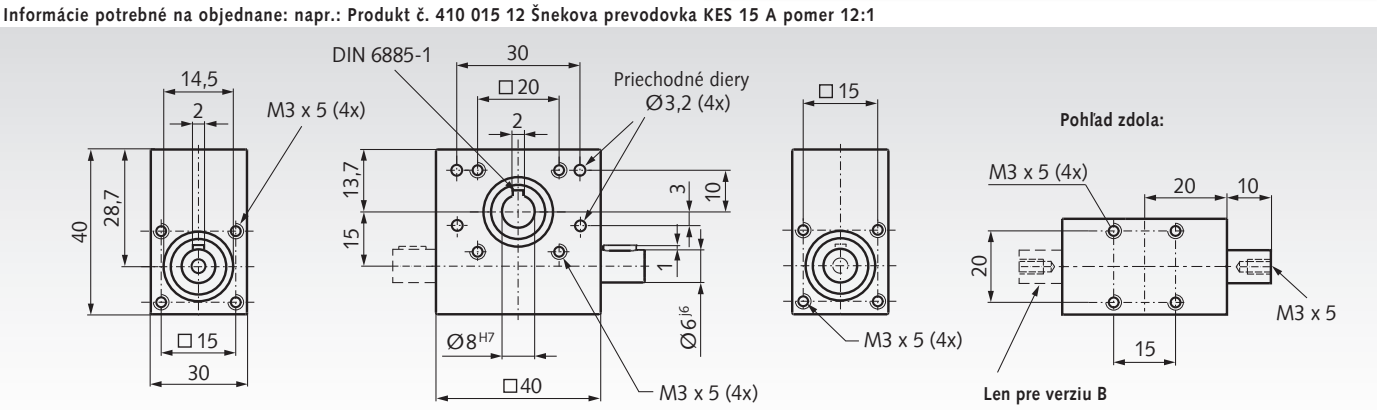

Údaje o výkone

Produkt č. Verzia A	Produkt č. Verzia B	Pomer i	Samo-svorné statická	Prípustný výstupný krút. m. pri rýchlosti* 100 min^{-1} Nm	500 min^{-1} Nm	1.000 min^{-1} Nm	Prípustný príkon pri rýchlosti* 100 min^{-1} W	500 min^{-1} W	1.000 min^{-1} W	Účinnosť cca η	Nosnosť hriadeľa F_R** N	F_A*** N	Hmot. Verzia B g
420 015 12	**420 015 12B**	12:1	nie	3	2,8	2,5	5,8	27,1	48,5	0,45	50	50	166
420 015 18	**420 015 18B**	18:1	nie	2,8	2,5	2,3	3,9	17,3	31,9	0,42	50	50	166
420 015 30	**420 015 30B**	30:1	áno	2,6	2,3	2	2,1	9,3	16,2	0,43	100	100	165
420 015 40	**420 015 40B**	40:1	áno	1,7	1,6	1,5	1,5	7,2	13,5	0,29	150	150	160
420 015 47	**420 015 47B**	47:1	áno	1,7	1,4	1,2	1,1	4,6	7,9	0,34	200	200	166

* Vstupná rýchlosť.
** Prípustná radiálna sila pri F_A=0.
*** Prípustná axiálna sila pri F_R=0.

Note to the keys:
The position of the keyway to the toothing is not defined.
The positions of the keyways on the shaft are also not defined, they are not aligned to each other.

Smer otáčania (je zameniteľný)

Výstup:
šnekové koleso

Vstup:
šnekový hriadeľ

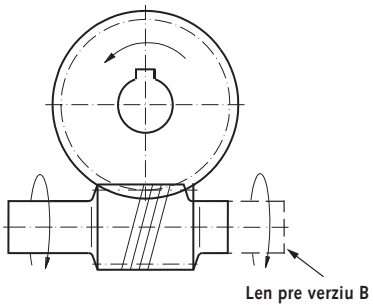

Výpočet krútiaceho momentu

Výstupný moment = Vstupný moment x Účinnosť x Pomer

$$\text{Vstupný moment} = \frac{\text{Výstupný moment}}{\text{Účinnosť x Pomer}}$$

$$\text{Výkon } P = \frac{M \times n}{9550}$$

$$\text{Moment } M = \frac{9550 \times P}{n}$$

M = Krútiaci moment [Nm]
P = Výkon [kW]
n = Otáčky [min^{-1}]