## Vedenia DA 4160, šírka 26.5 mm, do 300 kg, úplný výsuv

**Materiál:**
Posuvné prvky: Hliník, odolný proti korózii.
Guličkové klietky a guličky: Nerezová oceľ.

Teleskopické presné vedenia s guličkovým ložiskom pre ťažké zaťaženia, vhodné pre aplikácie v priemyselnom a elektrotechnickom sektore.

- Veľmi vysoká nosnosť až do 300 kg.
- Dobrá odolnosť proti korózii.
- Iba pre vertikálnu montáž.
- Životnosť 10,000 cyklov.
- Teplotná škála: -20°C až +110°C.

**Informácie potrebné na objednanie: napr.: Produkt č. 64905530, Vedenia DA 4160**

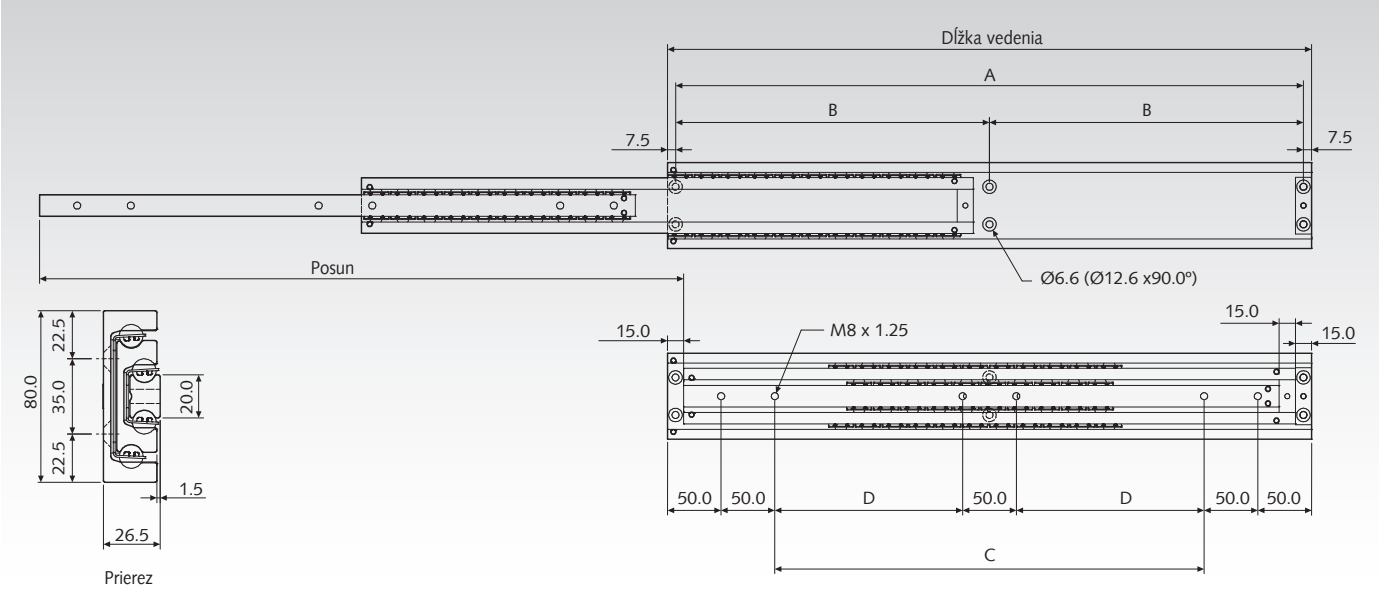


| Produkt č. pre pár | Type | Dĺžka vedenia mm | Posun +/-3.2 mm | A mm | B mm | C mm | D mm | Nosnosť pre pár kg | Hmotnosť pre pár kg |
|---|---|---|---|---|---|---|---|---|---|
| **649 055 30** | DA4160-0030-A | 300 | 300 | 285 | - | 100 | - | 240 | 2,50 |
| **649 055 35** | DA4160-0035-A | 350 | 350 | 335 | - | 150 | - | 255 | 2,93 |
| **649 055 40** | DA4160-0040-A | 400 | 400 | 385 | - | 200 | - | 270 | 3,37 |
| **649 055 45** | DA4160-0045-A | 450 | 450 | 435 | - | 250 | - | 285 | 3,80 |
| **649 055 50** | DA4160-0050-A | 500 | 500 | 485 | - | 300 | - | 300 | 4,24 |
| **649 055 55** | DA4160-0055-A | 550 | 550 | - | 267,5 | - | 150 | 300 | 4,68 |
| **649 055 60** | DA4160-0060-A | 600 | 600 | - | 292,5 | - | 175 | 300 | 5,12 |
| **649 055 65** | DA4160-0065-A | 650 | 650 | - | 317,5 | - | 200 | 295 | 5,56 |
| **649 055 70** | DA4160-0070-A | 700 | 700 | - | 342,5 | - | 225 | 290 | 6,00 |
| **649 055 80** | DA4160-0080-A | 800 | 800 | - | 392,5 | - | 275 | 270 | 6,87 |
| **649 055 90** | DA4160-0090-A | 900 | 900 | - | 442,5 | - | 325 | 250 | 7,75 |
| **649 056 00** | DA4160-0100-A | 1000 | 1000 | - | 492,5 | - | 375 | 230 | 8,62 |

## Poznámka

Odporúčané upevnenie: M6/M8 skrutka.
Použite všetky montážne pozície, aby ste dosiahli max. nosnosť.

Pozor: Iba vertikálna montáž.

Nosnosť je založená na 600mm vedeniach montovaných samostatne. Tieto vedenia sú taktiež vhodné pre širšie aplikácie, ak je zásuvka dostatočne pevná.

Koncové zárážky boli testované na 10 cykloch s nominálnymi zaťaženiami pri 0.8 m/s. Odporúčame použitie doplnkových externých brzdných opatrení.

Odporúčame premazanie kvalitným mazivom, vhodným pre extrémne tlaky, v 2000 cyklovom intervale.