Vedenia DZ 2907, šírka 9.6 mm, do 55 kg, výsuv nad rozmer

Materiál:
Posuvné prvky: Oceľ valcovaná za studena, lesklá pozinkovaná.
Guličkové klietky: Umelá hmota / oceľ pozinkovaná.
Guličky: Kalená oceľ.

Teleskopické presné vedenia s guličkovým ložiskom, vhodné pre aplikácie v priemyselnom a elektrotechnickom sektore.
- Zamknutie v otvorenej pozícii.
- Rýchle odpojenie.
- Rožné upevnenie pre elektrické skrinky na žiadosť.
- Montážne príslušenstvo je súčasťou balenia.
- Životnosť 10,000 cyklov.
- Teplotná škála: -20°C až +70°C.

Informácie potrebné na objednanie: napr.: Produkt č. 64902212, Vedenia DZ 2907

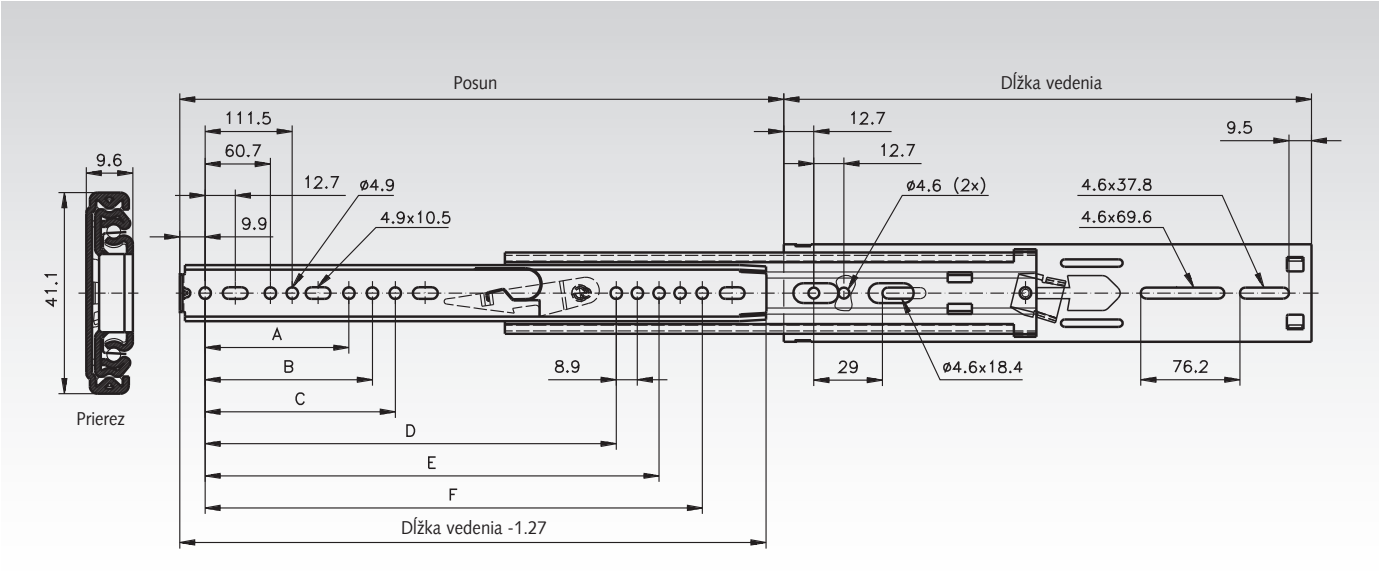

Produkt č. pre pár	Type	Dĺžka vedenia mm	Posun +/-3,2 mm	A mm	B mm	C mm	D mm	E mm	F mm	Nosnosť pre pár kg	Hmotnosť pre pár kg
649 022 12	DZ2907-0012	305	356	-	-	-	-	-	235,0	30	0,84
649 022 14	DZ2907-0014	356	406	-	-	-	-	-	285,8	35	1,00
649 022 16	DZ2907-0016	406	457	162,6	-	-	-	-	336,5	45	1,13
649 022 18	DZ2907-0018	457	508	-	-	164,8	314,3	-	387,3	50	1,27
649 022 20	DZ2907-0020	508	559	-	172,1	203,2	356,2	-	438,1	55	1,42
649 022 22	DZ2907-0022	559	610	-	-	213	407	-	488,9	55	1,55
649 022 24	DZ2907-0024	610	660	254	273,7	-	-	457,8	539,7	50	1,71
649 022 26	DZ2907-0026	660	711	140,3	232,4	269,1	416,6	508,6	590,5	50	1,87
649 022 28	DZ2907-0028	711	762	191,1	283,2	304,8	467,4	559,4	641,4	50	2,00
649 022 30	DZ2907-0030	762	813	-	241,9	319,9	518,2	610,2	692,1	50	2,16

Poznámka

Odporúčané upevnenie: M4 skrutka.
Použite všetky montážne pozície, aby ste dosiahli max. nosnosť.